TAP A NEW ENERGY CLASS

pastorfrigor

TECHNOLOGY COMES TO HAND

CAPRI

Expositores tipo isla

Isla de pared remota para baja temperatura. El amplio espacio de carga y su flexibilidad permiten aprovechar de las superficies a lo largo de las paredes para la exposición.

CAPRI BT

CAPRI - Expositores tipo isla

Alimentación

Remoto

Clases climaticas

3 L1

Colores disponibles

1015 1021 2011 3002 3020 5005 5012 6018 7035 7037 9006 9010 9011

Categorías de exposición

Productos congelados

Características estándar

Bornera
Desescarche automatico
Kit de descarga
Modulo remoto lineal y angulos canalizables
Parachoques frontal ABS
Refrigeratión ventilada
Válvula termostática
Zona de exposición blanca

Accesorios

Cortina de noche
Cuadro de mando Master y Slave
Cubiertas de noche
Embalaje en jaula
Illuminación LED
Paragolpes en inox
Separadores en rejilla
Sistema de refrigeración Co2
Tapas correderas
Válvula electrónica
Vidrio ultra-panoramico

Dimensiones disponibles

Longitud sin laterales (mm)	1875 -2500- 3750
Altura (mm)	930
Profundidad total (mm)	1079

UNA SELECCIóN DE NUESTROS TRABAJOS

CORTES

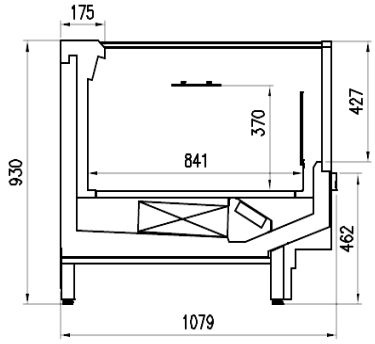

HG

pastorfrigor

TECHNOLOGY COMES TO HAND

Pastorfrigor S.p.A.
Reg. Gabannone, 4 Z.I. · 15033 Terruggia (AL) · Italy
Tel. +39 0142 433 711 · Fax +39 0142 433 701 · info@pastorfrigor.it
P.IVA IT00578270068 | REA AL-00578270068
www.pastorfrigor.it