TAP A NEW ENERGY CLASS

pastorfrigor

TECHNOLOGY COMES TO HAND

PANAREA NG

Isole

Isola con gruppo incorporato a temperatura positiva. Le performance termodinamiche, la sua massima visibilità, garantita da vetri ultra-panoramici, la sua molteplice modulabilità, fanno del Panarea un prodotto indispensabile per ogni punto di vendita.

PANAREA NG

PANAREA NG - Isole

Alimentazione

Plug in

Remoto

Classi climatiche

3 M1

Colori disponibili

1015 1021 2011 3002 3020 5005 5012 6018 7035 7037 9006 9010 9011

Categorie espositive

- Acquisto d'impulso
- Carne confezionata
- Cibo da asporto
- Gastronomia
- Latticini, latte, formaggio
- Piatti pronti ed insalate
- Snack e panini

Dotazioni di serie

Batticarrello inox
Gas R290
Piano espositivo verniciato bianco
Refrigerazione ventilata
Ruote
Sistema di evaporazione dell'acqua di condensa a gas caldo
Spalle panoramiche

Dotazioni opzionali

Coperchi notte
Divisori
Imballo in gabbia

Dimensioni disponibili

Altezza con spalle (mm)	900
Lunghezza con spalle (mm)	1058 - 1370
Lunghezza senza spalle (mm)	937 - 1250
Profondità totale (mm)	1120
Spessore spalle (mm)	120

ALCUNE FOTO

DISEGNI TECNICI

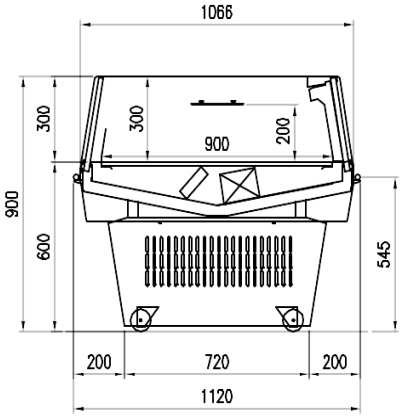

NG

pastorfrigor

TECHNOLOGY COMES TO HAND

Pastorfrigor S.p.A.
Reg. Gabannone, 4 Z.I. · 15033 Terruggia (AL) · Italy
Tel. +39 0142 433 711 · Fax +39 0142 433 701 · info@pastorfrigor.it
P.IVA IT00578270068 | REA AL-00578270068
www.pastorfrigor.it